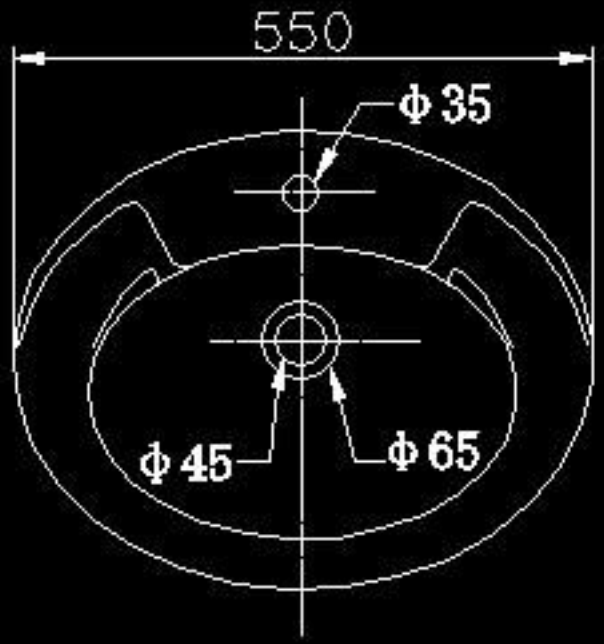

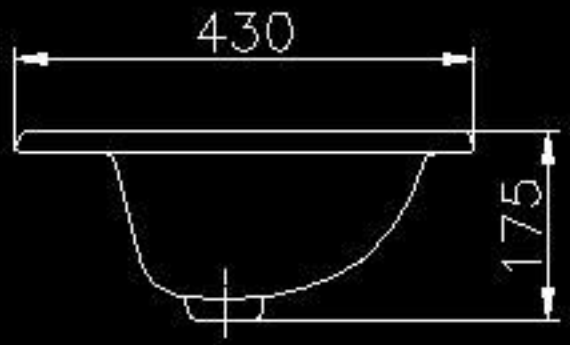

														产品		绘图	赵要求
														名称	铁台盆	审核	
														编号	HCL-1030	发布日期	06-09-2